ICBNdi 5123
Plus

Bio Fresh | No Frost | Duo Cooling | Smart Device | Soft System | Vario Space | Super Frost | Power Cooling

Prix de vente conseillé € 1999

Frais plus longtemps et ne plus jamais décongeler

Ce combiné encastrable offre ce petit plus. Les portes équipées du SoftSystem se ferment toujours en douceur. Dans les 2 tiroirs BioFresh sur rails télescopiques, vous pouvez conserver les fruits et légumes jusqu'à 3 fois plus longtemps que dans un bac à légumes normal. Le compartiment congélateur NoFrost ne nécessite jamais de dégivrage et peut accueillir de grands emballages. Compatible avec les applications smarthome.

Fraîcheur prolongée pour fruits, légumes, viande et poisson.
BioFresh 0°C

Une fermeture en douceur garantie.
SoftSystem

Hygiénique et sûr pour les aliments
Paroi arrière SmartSteel

La porte se ferme à partir de 30°
Montage porte sur porte

Une résistance jusqu'à 30 kg et un nettoyage aisé
Tablettes GlassLine

Fraîcheur prolongée pour fruits, légumes, viande et poisson.
BioFresh (0°C)

Éclairage uniforme du réfrigérateur.
Éclairage de plafond LED

Fini le dégivrage.
NoFrost

De lespace pour des récipients hauts .
Tablette GlassLine en deux parties et coulissante

Hauteur de niche	178 cm
Montage de la porte	porte sur porte
Carrosserie / Couleur porte	/
Matériau de la porte/ du couvercle	Acier
Volume total	244 l
Volume du compartiment réfrigérateur	174 l
Volume du compartiment congélateur	70 l
Classe énergétique	D
Consommation électrique par an	207 kWh
Consommation d'énergie par 24 heures	0,6
Frais d'énergie par an	€ 62,-
Indice d'efficacité énergétique	80
Niveau sonore	34 dB(A)

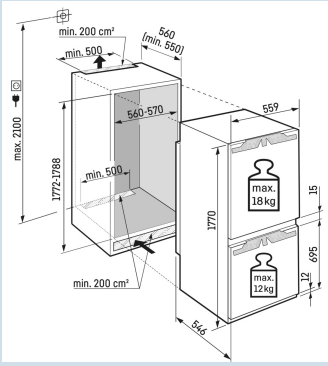

LIEBHERR

ICBNdi 5123
Plus

Bio Fresh | No Frost | Duo Cooling | Smart Device | Soft System | Vario Space | Super Frost | Power Cooling

Prix de vente conseillé € 1999

Dimensions

Hauteur	177 cm
Largeur	55,9 cm
Profondeur	54,6 cm
Hauteur d'encastrement	177,2-178,8 cm
Largeur d'encastrement	56-57 cm
Hauteur de congélateur en mm	695
Espace entre section de refroid. et de cong. en mm	15
Profondeur d'encastrement min.	55,0 cm
Poids max. de la porte du placard réfrigérateur	18 kg
Poids maximal de la porte du placard congélateur	12 kg
Poids net / Poids brut	64,2 kg / 67,5 kg
Hauteur emballage	1829 mm
Largeur emballage	572 mm
Profondeur emballage	622 mm

Réfrigérer

Plage de température réfrigération	de +3°C à +9°C
Système de dégrivrage réfrigérateur	Dégivrage auto
Ventilateur	PowerCooling
Tablettes de rangement	4
dont réglable(s) en hauteur	3
Matériau tablette de rangement	Verre
Finition tablette de rangement	Acier inox
Nombre de clayettes en verre divisibles et coulissantes	1
Nombre de balconnets porte-bouteilles	1
Nombre de balconnets pour conserves	1
Étagères de porte réglables en hauteur	Oui
Matériau balconnets de porte	Plastique blanc
Casier à oeufs	1 x 10
Éclairage réfrigérateur	Éclairage de plafond LED
BioFresh-Plus	BioFresh
Zone climatique compartiment réfrigérateur	Fruit & Vegetable / Meat & Dairy (+0°)
Système d'extraction de tiroir	télescopique à extension partielle
Humidité réglable	Hygrométrie réglable dans 1 tiroir
Stockage de bouteilles	plateau à bouteilles intégré
SuperCool automatique avec affichage du temps résiduel	Oui, également réglable via l'appli

Congeler

NoFrost	Oui
Dégivrage congélateur	Dégivrage auto
Plage de température congélation	de -15°C à -26°C
Tiroirs de congélation	3
FrostSafe	Oui
Système d'extraction de tiroir	
Capacité de congélation	6 kg / 24 heures
Durée de conservation en cas de panne	9 heures
Nombre d'étoiles du compartiment congélateur	✱✱✱✱
Matériau plateau compartiment congélation	Verre
BottleTimer	Oui, uniquement via l'applilication
SmartGrid	SmartGrid ready
SuperFrost (en fonction de la charge)	Oui, également réglable via l'appli
VarioSpace	Oui
Bac à glacons	Oui

Autre

Matériau de la paroi arrière	Plastique
Matériau de la cuve intérieure	Plastique blanc
Paroi arrière en acier inoxydable	Oui
Charnières de porte	Droite, réversible
Sens d'ouverture de la porte modifiable	Oui
Possibilité de bloquer la porte à 90°	Oui
La porte s'ouvre au maximum sur un angle de	115°
Amortisseur de fermeture SoftSystem	Oui
Joint de porte interchangeable	Oui
Longueur câble dálimentation	220 cm
Cordon de connexion fourni séparément	Oui
Intérieur facilement réglable	Oui
Eléments intérieurs appropriés pour lave-vaisselle	Oui
Les tablettes en verre et tiroirs amovibles à 90°	Oui
Nombre de rails de nivellement	2
Ventilation par le socle	
Type de bandeau de commande	Touch
Position panneau de commande	Derrière la porte
User interface	basic
Affichage de la température de	Compartiment réfrigérateur et congélateur
Affichage de la température	Température réelle en chiffres
Alarme de température compartiment congélateur	Oui, également réglable via l'appli
Alarme en cas de panne	Oui, également réglable via l'appli
Alarme en cas de panne de courant	Oui, également réglable via l'appli
Alarme porte ouverte compartiment réfrigérateur	Oui, également réglable via l'appli
Alarme porte ouverte compartiment congélateur	Oui, également réglable via l'appli
AlarmLightAmplifier	Oui, également réglable via l'appli
Economiseur d'écran	Oui
Convient pour l'intégration réseau	Oui, standard SmartDeviceBox
SabbatMode	Oui, également réglable via l'appli
NightMode	Oui, uniquement via l'applilication
HolidayMode	Oui, également réglable via l'appli
CleaningMode	Oui
PartyMode	Oui, également réglable via l'appli
EnergySaver	Oui, également réglable via l'appli
Filtre FreshAir	Oui
Indicateur de remplacement du filtre FreshAir	Oui
Pieds réglables en hauteur	2
Caractéristique supplémentaire les Pays-Bas	

Accessoires

VarioSafe	9882463	€ 74,95
VarioBox-set	7438922	€ 57,41
Verbindingsset meubeldeuren	9086398	€ 46,95
RVS ijsblokjestang	9901871	€ 46,95
FlexSystem	9881140	€ 39,95
Flessendraagrooster	9882462	€ 39,95
FlexSystem	9882465	€ 39,95
FreshAir koolfilter (2 stuks)	9882429	€ 39,95
Botervloot	9882459	€ 29,95
Koudeaccu	9882461	€ 29,95
FreshAir koolfilter	9882460	€ 29,95
Koude accu	7430458	€ 23,49
Set microvezeldoekjes	8713023	€ 23,49
Koude accu	9881036	€ 21,95
3-flessenrek	9882466	€ 21,95
Invriesplateau	7423359	€ 19,95
FreshAir koolfilter	9096989	€ 19,21
Eierrekje	9881172	€ 18,95
IJsblokjeshouder	9881174	€ 18,95
Magneetstrip voor apparaatdeur 178 cm	7643083	€ 15,49
Begrenzing deuropeningshoek 90°	9096214	€ 14,96
Afdekplaatjes scharniergaten	9086484	€ 6,69