IRBPdi 5170
Peak

Bio Fresh | Smart Device | Soft System | Soft-Telescopic | Super Cool | Power Cooling

Prix de vente conseillé € 3499

OpenStage: Un podium pour vos aliments

Ce réfrigérateur encastrable offre des caractéristiques uniques. L'intérieur comprend 5 tiroirs en verre extensibles sur des rails télescopiques. L'intérieur robuste en SmartSteel est hygiénique et les panneaux latéraux à LED et l'éclairage d'ambiance garantissent que rien n'échappe à votre regard. Avec SoftSystem, la porte se ferme toujours en douceur. Les 3 tiroirs BioFresh sur rails SoftTelescopic gardent vos fruits et légumes frais jusqu'à 3 fois plus longtemps.

Une fermeture en douceur garantie.
SoftSystem

Éclairage uniforme du compartiment de réfrigération
Panneaux muraux LED des deux côtés avec SoftStart

Hygiénique et sûr pour les aliments
Paroi arrière SmartSteel

La porte se ferme à partir de 30°
Montage porte sur porte

Vue optimale dans les tiroirs BioFresh ouverts.
Éclairage LED tiroirs BioFresh

Impossible de laisser la porte ouverte par inadvertance
Alarme sonore de porte ouverte

Fraîcheur prolongée pour fruits, légumes, viande et poisson.
BioFresh 0°C

Réglage aisé de toutes les fonctions
Écran couleur Touch & Swipe

Répartition uniforme de la température.
PowerCooling

Une résistance jusqu'à 30 kg et un nettoyage aisé
Tablettes GlassLine

Tiroir BioFresh bien agencé.
FlexSystem

Hauteur de niche	178 cm
Montage de la porte	porte sur porte
Carrosserie / Couleur porte	/
Volume total	297 l
Volume du compartiment réfrigérateur	297 l
Classe énergétique	D
Consommation électrique par an	125 kWh
Consommation d'énergie par 24 heures	0,3
Frais d'énergie par an	€ 38,-
Indice d'efficacité énergétique	80
Niveau sonore	33 dB(A)
Classe de niveau sonore	B
Classe de niveau sonore	SN-T

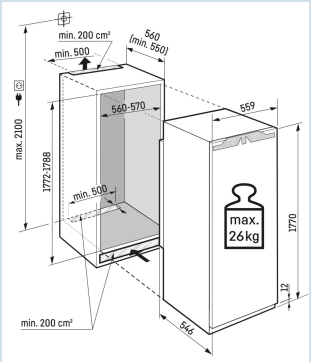

LIEBHERR

IRBPdi 5170
Peak

Bio Fresh | Smart Device | Soft System | Soft-Telescopic | Super Cool | Power Cooling

Prix de vente conseillé € 3499

Dimensions

Hauteur	177 cm
Largeur	55,9 cm
Profondeur	54,6 cm
Hauteur d'encastrement	177,2-178,8 cm
Largeur d'encastrement	56-57 cm
Profondeur d'encastrement min.	55 cm
Poids max. de la porte du placard réfrigérateur	26 kg
Poids net / Poids brut	92,3 kg / 98,5 kg
Hauteur emballage	1877 mm
Largeur emballage	575 mm
Profondeur emballage	622 mm

Réfrigérer

Plage de température réfrigération	de +3°C à +9°C
Système de dégrivrage réfrigérateur	Dégivrage auto
Ventilateur	PowerCooling
Tablettes de rangement	6
dont réglable(s) en hauteur	5
Matériau tablette de rangement	Verre
Finition tablette de rangement	Acier inox
Casier à oeufs	variable
Beurrier	Oui
Éclairage réfrigérateur	Lichtpaneel links en rechts
Éclairage BioFresh/BioCool	Éclairage LED
BioFresh-Plus	BioFresh
Zone climatique compartiment réfrigérateur	
Système d'extraction de tiroir	télescopique à pleine extension avec fermeture automatique en douceur
Humidité réglable	Hygrométrie réglable dans 2 tiroirs
FlexSystem	Oui
Stockage de bouteilles	plateau à bouteilles intégré
SuperCool automatique avec affichage du temps résiduel	Oui, également réglable via l'appli
Porte intérieure en acier inoxydable	Oui

Autre

Matériau de la paroi arrière	Acier inoxydable avec SmartSteel
Matériau de la cuve intérieure	Plastique blanc
Paroi arrière en acier inoxydable	Oui
Charnières de porte	Droite, réversible
Sens d'ouverture de la porte modifiable	Oui
La porte s'ouvre au maximum sur un angle de	115°
Amortisseur de fermeture SoftSystem	Oui
Joint de porte interchangeable	Oui
Longueur câble dálimentation	220 cm
Cordon de connexion fourni séparément	Oui
Intérieur facilement réglable	Oui
Eléments intérieurs appropriés pour lave-vaisselle	Oui
Les tablettes en verre et tiroirs amovibles à 90°	Oui
Nombre de rails de nivellement	2
Ventilation par le socle	
Type de bandeau de commande	Touch & Swipe
Position panneau de commande	Derrière la porte
User interface	advanced
Affichage de la température de	Compartiment réfrigérateur et BioFresh
Affichage de la température	Température réelle en chiffres
Alarme en cas de panne	Oui, également réglable via l'appli
Alarme porte ouverte compartiment réfrigérateur	Oui, également réglable via l'appli
AlarmLightAmplifier	Oui, également réglable via l'appli
Economiseur d'écran	Oui
Convient pour l'intégration réseau	Oui, standard SmartDeviceBox
SabbatMode	Oui, également réglable via l'appli
NightMode	Oui, uniquement via l'applilication
HolidayMode	Oui, également réglable via l'appli
CleaningMode	Oui
PartyMode	Oui, également réglable via l'appli
EnergySaver	Oui, également réglable via l'appli
Choix de la langue	Oui, également réglable via l'appli
Filtre FreshAir	Oui
Indicateur de remplacement du filtre FreshAir	Oui
Pieds réglables en hauteur	2
Caractéristique supplémentaire les Pays-Bas	

Accessoires

Edelstalen meubelfront met handgreep (9902007)	9902007	€ 659,00
Verbindingsset meubeldeuren	9086398	€ 46,95
FlexSystem	9882465	€ 39,95
FreshAir koolfilter (2 stuks)	9882429	€ 39,95
Botervloot	9882459	€ 29,95
FreshAir koolfilter	9882460	€ 29,95
Set microvezeldoekjes	8713023	€ 23,49
3-flessenrek	9882466	€ 21,95
FreshAir koolfilter	9096989	€ 19,21
Eierrekje	9881172	€ 18,95
Set begrenzing deuropeningshoek tot 90°	9096212	€ 15,49
Magneetstrip voor apparaatdeur 178 cm	7643083	€ 15,49