WTes 1672

Vinidor

Telescopic Rails

Prix de vente conseillé € 2899

Rouge et blanc à température de dégustation

Le modèle Liebherr WTes 1672 avec 2 zones réglables séparément est idéal pour la conservation d'un maximum de 34 bouteilles de vins rouges et blancs à la température de dégustation. Modèle pose libre avec porte en verre isolant et cadre et poignée en acier inox. Les clayettes en bois se déplacent sur des rails et l'éclairage LED réglable en intensité est commutable séparément.

Aperçu parfait et accès facile au vin .
Clayette coulissante sur rails télescopiques

Convient pour tous vos vins.
Plage de température de +5°C à +20°C

Facile à ouvrir.
Poignée barre en aluminium

Toujours un aperçu optimal.
Éclairage LED

Vue d'ensemble parfaite
Porte vitrée isolante

Conserver dans le calme.
Compresseurs montés sur amortisseur anti-vibrations

Vin rouge et blanc à température de dégustation.
2 Zones réglables séparément

Ventilateur commutable
Hygrométrie réglable

Utilisation optimale de l'espace.
Clayettes en bois de hêtre

Empêchez l'accès indésirable
Serrure

Température facile à lire
LCD avec affichage digital de la température

Carrosserie / Couleur porte	Acier inox / Cadre acier inox
Matériaux du boîtier	Acier inox
Matériau de la porte/ du couvercle	Verre isolante
Capacité bouteilles 0,75 l bordeaux *	34
Volume total	95 l
Classe énergétique	A G
Consommation électrique par an	139 kWh
Consommation d'énergie par 24 heures	0,4
Frais d'énergie par an	€ 42,-
Indice d'efficacité énergétique	180
Niveau sonore	36 dB(A)
Classe de niveau sonore	C
Classe climatique	SN-ST

* 0,75 l bouteille bordeaux Norm NF H 35-124 (H;300,5 mm ø 76,1 mm)

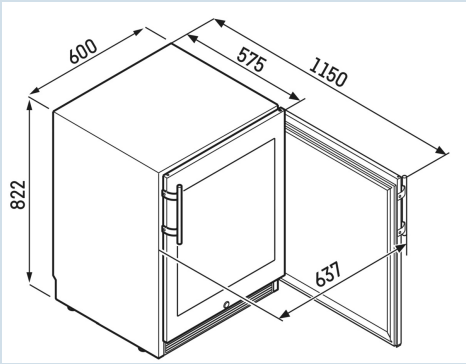

LIEBHERR

WTes 1672
Vinidor

Telescopic Rails

Prix de vente conseillé € 2899

Dimensions

Hauteur	82,2 cm
Largeur	59,8 cm
Profondeur porte ouverte à 90°	115 cm
Largeur porte ouverte à 90°	63,7 cm
Profondeur	57,5 cm
InteriorFit	Oui
Adossable au mur	Oui
Hauteur intérieure	55 cm
Largeur intérieure	51 cm
Profondeur intérieure	44 cm
Poids net / Poids brut	56 kg / 58 kg
Hauteur emballage	871 mm
Largeur emballage	655 mm
Profondeur emballage	692 mm

Armoire à vin

Zones de temp. réglables	2
Plage de température vin	+5 °C à +20 °C
Surfaces de rangement vin	5
Matériau des tablettes de rangement	Clayettes en bois de hêtre
Tablettes montées sur rails télescopiques	Oui
Éclairage	Éclairage LED
Contrôle de l'humidité	Ventilateur
Compresseur monté sur amortisseur anti-vibrations	Oui
Filtre à charbon actif	2
Système d'étiquetage à clip	Oui

Autre

Design	HardLine-Design
Matériau de la cuve intérieure	Plastique Silver
Charnières de porte	Droite, réversible
Sens d'ouverture de la porte modifiable	Oui
Poignée	Poignée de barre en aluminium massif
Joint de porte interchangeable	Oui
Longueur câble dálimentation	280 cm
Ventilation par le socle	Oui
Affichage de la température	LCD avec affichage digital de la température
Éclairage réglable en intensité	Oui
Type de bandeau de commande	Touch
Position panneau de commande	A l'intérieur
Affichage de la température de	Compartiment vin
Alarme d'élévation de la température	Alarme de température optique et sonore
Alarme porte ouverte cave à vin	Alarme sonore porte ouverte
Éclairage commutable	Oui
Economiseur d'écran	Oui
Filtre FreshAir	Oui
Thermostat de sécurité	Oui
Serrure	Oui
Pieds réglables en hauteur	2
Caractéristique supplémentaire les Pays-Bas	

Accessoires

Side-by-Side set (9902272)	9902272	€ 448,99
Handgreep edelstaal rond	9901071	€ 169,00
FreshAir koolfilter (2 stuks)	9881289	€ 49,95
Plateauclips (5 stuks)	9094559	€ 32,95
FreshAir actief koolfilter	9882470	€ 32,18
Edelstaal onderhoudsmiddel 250 ml	8409030	€ 27,95
Edelstaal reiniger 250 ml	8409022	€ 15,49
Clips voor houten plateau	9094397	€ 10,29
Flessenhouder	9192809	€ 10,29