Réfrigérateur

IRBbsci 5170
Peak

Bio Fresh Professional | Smart Device | Soft System | Soft-Telescopic | Super Cool | Power Cooling

Prix de vente conseillé € 2899

Pour les fins gourmets

Ce réfrigérateur encastrable économe en énergie a tout pour plaire. L'intérieur robuste en BlackSteel est hygiénique et donne un aspect luxueux. Les colonnes lumineuses LED et l'éclairage d'ambiance veillent à ce que rien n'échappe à votre regard. La porte avec SoftSystem se ferme toujours en douceur et les tiroirs BioFresh Professional sur rails SoftTelescopic gardent les fruits et légumes frais jusqu'à 3 fois plus longtemps. Pour une fraîcheur maximale, une brume fraîche est diffusée sur les fruits et légumes.

Une fermeture en douceur garantie.
SoftSystem

Éclairage uniforme du compartiment de réfrigération
Panneaux muraux LED des deux côtés avec SoftStart

Hygiénique et sûr pour les aliments
Paroi arrière SmartSteel

La porte se ferme à partir de 30°
Montage porte sur porte

De lespace pour des récipients hauts .
Tablette GlassLine en deux parties et coulissante

Tiroir BioFresh bien agencé.
FlexSystem

Grande fraîcheur et structure améliorée
BioFresh Professional (0°C)

Réglage aisé de toutes les fonctions
Écran couleur Touch & Swipe

Répartition uniforme de la température.
PowerCooling

Une résistance jusqu'à 30 kg et un nettoyage aisé
Tablettes GlassLine

Vue optimale dans les tiroirs BioFresh ouverts.
Éclairage LED tiroirs BioFresh

Impossible de laisser la porte ouverte par inadvertance
Alarme sonore de porte ouverte

Hauteur de niche	178 cm
Montage de la porte	porte sur porte
Carrosserie / Couleur porte	/
Volume total	296 l
Volume du compartiment réfrigérateur	296 l
Classe énergétique	C
Consommation électrique par an	100 kWh
Consommation d'énergie par 24 heures	0,3
Frais d'énergie par an	€ 30,-
Indice d'efficacité énergétique	64
Niveau sonore	32 dB(A)
Classe de niveau sonore	B
Classe de niveau sonore	SN-T

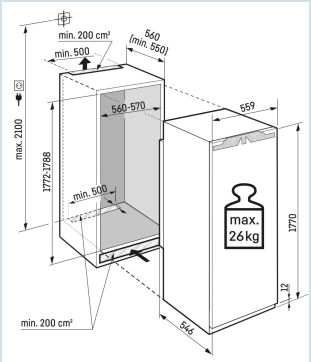

LIEBHERR

www.koelen.nl

IRBbsci 5170
Peak

Bio Fresh Professional | Smart Device | Soft System | Soft-Telescopic | Super Cool | Power Cooling

Prix de vente conseillé € 2899

Dimensions

Hauteur	177 cm
Largeur	55,9 cm
Profondeur	54,6 cm
Hauteur d'encastrement	177,2-178,8 cm
Largeur d'encastrement	56-57 cm
Profondeur d'encastrement min.	55,0 cm
Poids max. de la porte du placard réfrigérateur	26 kg
Poids net / Poids brut	70,7 kg / 73,8 kg
Hauteur emballage	1829 mm
Largeur emballage	572 mm
Profondeur emballage	622 mm

Réfrigérer

Plage de température réfrigération	de +3°C à +9°C
Système de dégrivrage réfrigérateur	Dégivrage auto
Ventilateur	PowerCooling
Tablettes de rangement	8
dont réglable(s) en hauteur	6
Matériau tablette de rangement	Verre
Finition tablette de rangement	
Nombre de clayettes en verre divisibles et coulissantes	1
VarioSafe	Oui
Nombre de balconnets porte-bouteilles	2
Nombre de balconnets pour conserves	2
Étagères de porte réglables en hauteur	Oui
Matériau balconnets de porte	Verre avec finition BlackSteel
Design balconnets de porte	Premium GlassLine
VarioBox	extensible 1/3 + 2/3
Casier à oeufs	variable
Beurrier	Oui
Éclairage réfrigérateur	Lichtpaneel links en rechts
Éclairage BioFresh/BioCool	Éclairage LED
BioFresh-Plus	BioFreshProfessional
Zone climatique compartiment réfrigérateur	
Système d'extraction de tiroir	
	télescopique à pleine extension avec fermeture automatique en douceur
Humidité réglable	Hygrométrie réglable dans 2 tiroirs
FlexSystem	Oui
Stockage de bouteilles	plateau à bouteilles intégré
SuperCool automatique avec affichage du temps résiduel	Oui, également réglable via l'appli
Porte intérieure en acier inoxydable	

Autre

Matériau de la paroi arrière	
Matériau de la cuve intérieure	Plastique blanc
Paroi arrière en acier inoxydable	Oui
Charnières de porte	Droite, réversible
Sens d'ouverture de la porte modifiable	Oui
La porte s'ouvre au maximum sur un angle de	115°
Amortisseur de fermeture SoftSystem	Oui
Joint de porte interchangeable	Oui
Longueur câble dálimentation	220 cm
Cordon de connexion fourni séparément	Oui
Les tablettes en verre et tiroirs amovibles à 90°	Oui
Nombre de rails de nivellement	2
Ventilation par le socle	
Type de bandeau de commande	Touch & Swipe
Position panneau de commande	Derrière la porte
User interface	advanced
Affichage de la température de	Compartiment réfrigérateur et BioFresh
Affichage de la température	Température réelle en chiffres
Alarme en cas de panne	Oui, également réglable via l'appli
Alarme porte ouverte compartiment réfrigérateur	Oui, également réglable via l'appli
AlarmLightAmplifier	Oui, également réglable via l'appli
Economiseur d'écran	Oui
Convient pour l'intégration réseau	Oui, standard SmartDeviceBox
SabbatMode	Oui, également réglable via l'appli
NightMode	Oui, uniquement via l'applilication
HolidayMode	Oui, également réglable via l'appli
CleaningMode	Oui
PartyMode	Oui, également réglable via l'appli
EnergySaver	Oui, également réglable via l'appli
Choix de la langue	Oui, également réglable via l'appli
Filtre FreshAir	Oui
Indicateur de remplacement du filtre FreshAir	Oui
Pieds réglables en hauteur	2
Caractéristique supplémentaire les Pays-Bas	

Accessoires

Edelstalen meubelfront met handgreep (9902007)	9902007	€ 659,00
VarioSafe	9882463	€ 74,95
Slang	6030135	€ 71,36
VarioBox-set	7438922	€ 57,41
Verbindingsset meubeldeuren	9086398	€ 46,95
Extra lang aansluitsnoer van 3 meter	6009158	€ 39,95
Flessendraagrooster	9882462	€ 39,95
FlexSystem	9882465	€ 39,95
FreshAir koolfilter (2 stuks)	9882429	€ 39,95
Botervloot	9882459	€ 29,95
FreshAir koolfilter	9882460	€ 29,95
Set microvezeldoekjes	8713023	€ 23,49
3-flessenrek	9882466	€ 21,95
FreshAir koolfilter	9096989	€ 19,21
Eierrekje	9881172	€ 18,95
Set begrenzing deuropeningshoek tot 90°	9096212	€ 15,49
Magneetstrip voor apparaatdeur 178 cm	7643083	€ 15,49