Réfrigérateur pour la gastronomie

GKPv 6573
ProfiLine

Smart Device ready

Prix de vente conseillé € 3995

Vue directe sur votre stock

Le modèle Liebherr GKPv 6573 avec porte en verre isolant à fermeture automatique et éclairage LED offre une capacité de réfrigération GN 2/1 de plus de 600 litres. La température est réglable entre +1 °C et +15 °C. L'armoire en acier inoxydable se nettoie facilement grâce aux nervures préformées dans la cuve intérieure.

Carrosserie / Couleur porte	Acier inox / Acier inox
Matériaux du boîtier	Acier inox
Matériau de la porte/ du couvercle	Verre isolante
Volume brut total	597 l
Volume utile total	465 l
Classe énergétique	G
Consommation électrique par an	577 kWh
Frais d'énergie par an	€ 133,-
Indice d'efficacité énergétique	42
Niveau sonore	58 dB(A)
Classe climatique	5
Classe climatique	5
Classe de température	M1
Convient pour un espace non chauffé	Non
Convient pour une température ambiante de	de +10°C à 40°C
Réfrigérant	R290
Puissance	4,0 A
La production de chaleur en kJ/h	275 kj/h
La production de chaleur en Wh	76 Wh

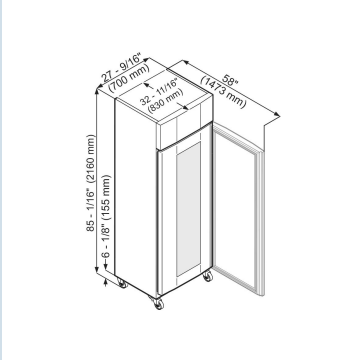

LIEBHERR

GKPv 6573
ProfiLine

Smart Device ready

Prix de vente conseillé € 3995

Dimensions

Hauteur	212 cm
Largeur	70 cm
Profondeur porte ouverte à 90°	147,2 cm
Largeur porte ouverte à 90°	70,3 cm
Profondeur	83 cm
Enchâssable	Oui
Adossable au mur	Oui
Hauteur intérieure	150 cm
Largeur intérieure	51 cm
Profondeur intérieure	65 cm
Convient pour	GN 2/1 530x650 mm
Poids net / Poids brut	119 kg / 135 kg
Hauteur emballage	2220 mm
Largeur emballage	745 mm
Profondeur emballage	875 mm

Réfrigérer

Plage de température réfrigération	de +1°C à +15°C
Système de dégrivrage réfrigérateur	Dégivrage auto, gaz chaud
Système de réfrigération	Dynamique
Tablettes de rangement	4
dont réglable(s) en hauteur	4
Matériau tablette de rangement	Plastifié
Résistance tablette de rangement	60 kg
Éclairage réfrigérateur	Éclairage LED
Éclairage intérieur commutable séparément	Oui

Autre

Design	SwingLine-Design
Matériau de la cuve intérieure	
Résistance d'isolation boîtier/porte	83 - 60
Porte à fermeture automatique à partir d'env.	Oui
Charnières de porte	Droite, réversible
Poignée	Poignée encastrée
Joint de porte changeable	Oui
Longueur câble dálimentation	380 cm
Surface utile grille	640 mm
Affichage de la température	Affichage digital de la température
Type de bandeau de commande	Touche
Position panneau de commande	A l'extérieur
Affichage de la température de	Compartiment réfrigérateur
Affichage de la température de la section réfrigérateur	extérieur digital
Alarme d'élévation de la température	Alarme de température optique et sonore
Alarme porte ouverte	Alarme sonore porte ouverte
Éclairage commutable	Oui
Convient pour l'intégration réseau	Oui
Serrure	Oui
Evacuation de l'eau de dégivrage	Oui
Pieds réglables en hauteur	4
Matériau pieds réglables en hauteur	Acier inox
Hauteur pieds réglables	120-170 mm
Limites d'alarme réglables	Oui
Interface	

Accessoires

Side by Side kit (staalgrijs)	9901969	€ 205,79
Accesoireset	9027600	€ 181,67
Set swingwielen	9590581	€ 175,00
Potentiaalvrij contact	9592748	€ 156,20
CNS-draagrooster	7112904	€ 123,00
Draagrooster, kunststof gecoat	7112908	€ 72,00
3 jaar SmartMonitoring licentie	7080648	€