WKEes 553
GrandCru

Telescopic Rails

Prix de vente conseillé € 1999

Toujours la bonne température

Le modèle Liebherr WKEes 553 est une armoire à vin encastrable d'une hauteur de 45 cm, avec 1 température fixe, réglable entre +5°C en +20°C. Porte en acier inoxydable avec verre isolant, éclairage LED réglable en intensité, 2 clayettes en bois sur rails télescopiques et filtre FreshAir. Capacité 18 bouteilles (format Bordeaux).

Facile à ouvrir.
Poignée intégrée

Vin rouge et blanc à température de dégustation.
Zone réglable séparément

Ventilateur commutable
Hygrométrie réglable

Utilisation optimale de l'espace.
Clayettes en bois de hêtre

Conserver dans le calme.
Compresseurs montés sur amortisseur anti-vibrations

Aperçu parfait et accès facile au vin .
Clayette coulissante sur rails télescopiques

Température facile à lire
LCD avec affichage digital de la température

Convient pour tous vos vins.
Plage de température de +5°C à +20°C

Vue d'ensemble parfaite, sûre et protégée
Porte vitrée isolante avec protection UV

Toujours un aperçu optimal.
Éclairage LED

Avertissement sonore en cas de panne.
Alarme de température optique et sonore

Hauteur de niche	45 cm
Carrosserie / Couleur porte	Silver / Acier inox
Matériaux du boîtier	Acier
Matériau de la porte/ du couvercle	Verre isolante protection UV
Capacité bouteilles 0,75 l bordeaux *	18
Volume total	51 l
Classe énergétique	G
Consommation électrique par an	138 kWh
Consommation d'énergie par 24 heures	0,4
Frais d'énergie par an	€ 41,-
Indice d'efficacité énergétique	172
Niveau sonore	32 dB(A)
Classe de niveau sonore	B

* 0,75 l bouteille bordeaux Norm NF H 35-124 (H;300,5 mm ø 76,1 mm)

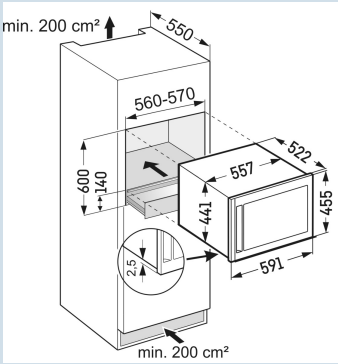

LIEBHERR

WKEes 553
GrandCru

Telescopic Rails

Prix de vente conseillé € 1999

Dimensions

Hauteur	45,5 cm
Largeur	59,1 cm
Profondeur	52,2 cm
Hauteur intérieure	34 cm
Largeur intérieure	46 cm
Profondeur intérieure	31 cm
Hauteur d'encastrement	45 cm
Largeur d'encastrement	56 cm
Profondeur d'encastrement min.	55,0 cm
Poids net / Poids brut	31 kg / 33 kg
Hauteur emballage	510 mm
Largeur emballage	622 mm
Profondeur emballage	610 mm

Armoire à vin

Zones de temp. réglables	1
Plage de température vin	+5 °C à +20 °C
Surfaces de rangement vin	3
Matériau des tablettes de rangement	Clayettes en bois de hêtre
Tablettes montées sur rails télescopiques	Oui
Éclairage	Éclairage LED
Contrôle de l'humidité	Ventilateur
Compresseur monté sur amortisseur anti-vibrations	Oui
Filtre à charbon actif	1
Système d'étiquetage à clip	Oui

Autre

Matériau de la cuve intérieure	Plastique Silver
Charnières de porte	Droite, réversible
Sens d'ouverture de la porte modifiable	Oui
Poignée	Poignée intégrée
Joint de porte interchangeable	Oui
Longueur câble dálimentation	200 cm
Affichage de la température	LCD avec affichage digital de la température
Éclairage réglable en intensité	Oui
Type de bandeau de commande	Touch
Position panneau de commande	A l'intérieur
Affichage de la température de	Compartiment vin
Alarme d'élévation de la température	Alarme de température optique et sonore
Alarme porte ouverte cave à vin	Alarme sonore porte ouverte
Éclairage commutable	Oui
Economiseur d'écran	Oui
Filtre FreshAir	Oui
Caractéristique supplémentaire les Pays-Bas	

Accessoires

FreshAir koolfilter (2 stuks)	9881291	€ 39,95
FreshAir actief koolfilter	9882468	€ 32,18
Edelstaal onderhoudsmiddel 250 ml	8409030	€ 27,95
Edelstaal reiniger 250 ml	8409022	€ 15,49