IRBd 4150
Prime

Bio Fresh | Smart Device ready | Soft System | Soft-Telescopic | Super Cool | Power Cooling

Prix de vente conseillé € 1599

Le grand luxe.

Le luxe ne manque pas dans ce réfrigérateur. Le panneau arrière SmartSteel est hygiénique et les panneaux latéraux à LED assurent un éclairage complet de l'intérieur. La porte équipée du système SoftSystem se ferme toujours en douceur. Dans les 2 tiroirs BioFresh sur rails SoftTelescopic, vous pouvez conserver les fruits et légumes jusqu'à 3 fois plus longtemps que dans un bac à légumes normal. L'écran couleur Touch & Swipe permet d'utiliser facilement toutes les fonctions.

Une fermeture en douceur garantie.
SoftSystem

Fraîcheur prolongée pour fruits, légumes, viande et poisson.
BioFresh (0°C)

Éclairage uniforme du compartiment de réfrigération
Panneaux muraux LED des deux côtés avec SoftStart

Hygiénique et sûr pour les aliments
Paroi arrière SmartSteel

La porte se ferme à partir de 30°
Montage porte sur porte

De lespace pour des récipients hauts .
Tablette GlassLine en deux parties et coulissante

Fraîcheur prolongée pour fruits, légumes, viande et poisson.
BioFresh 0°C

Aussi pour les emballages extra large de 2 litres.
Balconnets de contre-porte de luxe Premium

Réglage aisé de toutes les fonctions
Écran couleur Touch & Swipe

Répartition uniforme de la température.
PowerCooling

Une résistance jusqu'à 30 kg et un nettoyage aisé
Tablettes GlassLine

Vue optimale dans les tiroirs BioFresh ouverts.
Éclairage LED tiroirs BioFresh

Hauteur de niche	122 cm
Montage de la porte	porte sur porte
Carrosserie / Couleur porte	/
Volume total	191 l
Volume du compartiment réfrigérateur	191 l
Classe énergétique	D
Consommation électrique par an	114 kWh
Consommation d'énergie par 24 heures	0,3
Frais d'énergie par an	€ 34,-
Indice d'efficacité énergétique	80
Niveau sonore	35 dB(A)
Classe de niveau sonore	B
Classe climatique	SN-T

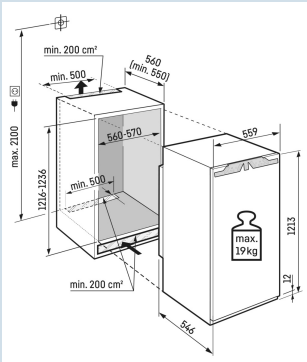

LIEBHERR

IRBd 4150
Prime

Bio Fresh | Smart Device ready | Soft System | Soft-Telescopic | Super Cool | Power Cooling

Prix de vente conseillé € 1599

Dimensions

Hauteur	121,8 cm
Largeur	55,9 cm
Profondeur	54,6 cm
Hauteur d'encastrement	121,6-123,1 cm
Largeur d'encastrement	56-57 cm
Profondeur d'encastrement min.	55 cm
Poids max. de la porte du placard réfrigérateur	19 kg
Poids net / Poids brut	47,1 kg / 50,7 kg
Hauteur emballage	1277 mm
Largeur emballage	572 mm
Profondeur emballage	622 mm

Réfrigérer

Plage de température réfrigération	de +3°C à +9°C
Système de dégrivrage réfrigérateur	Dégivrage auto
Ventilateur	PowerCooling
Tablettes de rangement	4
dont réglable(s) en hauteur	3
Matériau tablette de rangement	Verre
Finition tablette de rangement	Acier inox
Nombre de clayettes en verre divisibles et coulissantes	1
VarioSafe	Oui
Nombre de balconnets porte-bouteilles	1
Nombre de balconnets pour conserves	2
Étagères de porte réglables en hauteur	Oui
Matériau balconnets de porte	verre, finition acier inox
Design balconnets de porte	Premium GlassLine
VarioBox	extensible 1/3 + 2/3
Casier à oeufs	variable
Beurrier	Oui
Éclairage réfrigérateur	Lichtpaneel links en rechts
Éclairage BioFresh/BioCool	Éclairage LED
BioFresh-Plus	BioFresh
Zone climatique compartiment réfrigérateur	Fruit & Vegetable / Meat & Dairy (+0°)
Système d'extraction de tiroir	télescopique à pleine extension avec fermeture automatique en douceur
Humidité réglable	Hygrométrie réglable dans 1 tiroir
Stockage de bouteilles	plateau à bouteilles intégré
SuperCool automatique avec affichage du temps résiduel	Oui, également réglable via l'appli

Autre

Matériau de la paroi arrière	Acier inoxydable avec SmartSteel
Matériau de la cuve intérieure	Plastique blanc
Paroi arrière en acier inoxydable	Oui
Charnières de porte	Droite, réversible
Sens d'ouverture de la porte modifiable	Oui
La porte s'ouvre au maximum sur un angle de	115°
Amortisseur de fermeture SoftSystem	Oui
Joint de porte interchangeable	Oui
Longueur câble dálimentation	220 cm
Cordon de connexion fourni séparément	Oui
Intérieur facilement réglable	Oui
Eléments intérieurs appropriés pour lave-vaisselle	Oui
Les tablettes en verre et tiroirs amovibles à 90°	Oui
Ventilation par le socle	
Type de bandeau de commande	Touch & Swipe
Position panneau de commande	Derrière la porte
User interface	advanced
Affichage de la température de	Compartiment réfrigérateur et BioFresh
Affichage de la température	Température réelle en chiffres
Alarme en cas de panne	Oui, également réglable via l'appli
Alarme porte ouverte compartiment réfrigérateur	Oui, également réglable via l'appli
AlarmLightAmplifier	Oui, également réglable via l'appli
Economiseur d'écran	Oui
Convient pour l'intégration réseau	Oui SmartDeviceBox
SabbatMode	Oui, également réglable via l'appli
NightMode	Oui, uniquement via l'applilication
HolidayMode	Oui, également réglable via l'appli
CleaningMode	Oui
PartyMode	Oui, également réglable via l'appli
EnergySaver	Oui, également réglable via l'appli
Choix de la langue	Oui, également réglable via l'appli
Filtre FreshAir	Oui
Indicateur de remplacement du filtre FreshAir	Oui
Pieds réglables en hauteur	2
Caractéristique supplémentaire les Pays-Bas	

Accessoires

Edelstalen meubelfront met handgreep (9901996)	9901996	€ 549,00
SmartDeviceBox	6125265	€ 74,95
VarioSafe	9882463	€ 74,95
VarioBox-set	7438922	€ 57,41
Verbindingsset meubeldeuren	9086398	€ 46,95
Flessendraagrooster	9882462	€ 39,95
FlexSystem	9882465	€ 39,95
FreshAir koolfilter (2 stuks)	9882429	€ 39,95
Botervloot	9882459	€ 29,95
FreshAir koolfilter	9882460	€ 29,95
Set microvezeldoekjes	8713023	€ 23,49
3-flessenrek	9882466	€ 21,95
FreshAir koolfilter	9096989	€ 19,21
Eierrekje	9881172	€ 18,95
Magneetstrip voor apparaatdeur 122 cm	7643077	€ 15,49
Begrenzing deuropeningshoek 90°	9096214	€ 14,96