FKv 503

Premium

Prix de vente conseillé € 1095

Espace fitness, salle de bains, chambre à coucher, salle de réunion

Le réfrigérateur minibar Liebherr FKv 503 est tout en acier inoxydable. De dimension compacte, mais en finition de luxe avec, entre autres, réfrigération dynamique, porte avec verre isolant sans poignée, éclairage de plafond LED commutable séparément et verrou. Le modèle FKv 503 peut aussi être suspendu.

Carrosserie / Couleur porte	Acier inox / Cadre acier inox
Matériaux du boîtier	Acier inox
Matériau de la porte/ du couvercle	Verre isolante
Volume brut total	44 l
Volume utile total	42 l
Classe énergétique	C
Consommation électrique par an	284 kWh
Frais d'énergie par an	€ 65,-
Indice d'efficacité énergétique	32,8
Niveau sonore	39 dB(A)
Classe climatique	CC2
Classe de température	K4
Convient pour un espace non chauffé	Non
Convient pour une température ambiante de	de +10°C à 35°C
Réfrigérant	R600a
Puissance	1 A
Puissance en Watts	130 W
La production de chaleur en Wh	842 Wh

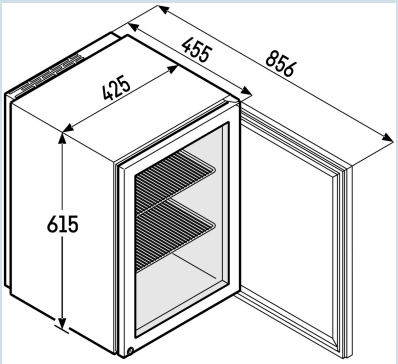

LIEBHERR

FKv 503
Premium

Prix de vente conseillé € 1095

Dimensions

Hauteur	61,2 cm
Largeur	42,5 cm
Profondeur porte ouverte à 90°	85,6 cm
Profondeur	45 cm
Adossable au mur	Oui
Hauteur intérieure	51,6 cm
Largeur intérieure	33,8 cm
Profondeur intérieure	27 cm
Capacité bouteilles 0,2 l	40
Capacité canettes 0,33 l	60
Capacité 0,33l Longneck	27
Capacité bouteilles PET 0,5 l	27
Capacité bouteilles PET 1,0 l	8
Capacité bouteilles PET 1,5 l	5
Poids net / Poids brut	30 kg / 35 kg
Hauteur emballage	687 mm
Largeur emballage	440 mm
Profondeur emballage	478 mm

Réfrigérer

Plage de température réfrigération	de +2°C à +12°C
Système de dégrivrage réfrigérateur	Dégivrage auto
Ventilateur	PowerCooling
Système de réfrigération	Dynamique
Tablettes de rangement	3
dont réglable(s) en hauteur	2
Matériau tablette de rangement	Métal, revêtement transparent
Résistance tablette de rangement	30 kg
Éclairage réfrigérateur	Éclairage de plafond LED
Éclairage intérieur commutable séparément	Oui

Autre

Design	HardLine-Design
Matériau de la cuve intérieure	Plastique anthracite
Charnières de porte	Droite
Joint de porte changeable	Oui
Longueur câble dálimentation	230 cm
Surface utile grille	265 mm
Affichage de la température	Contrôle mécanique
Éclairage réglable en intensité	Oui
Type de bandeau de commande	Bouton
Position panneau de commande	A l'extérieur
User interface	Bouton
Éclairage commutable	Oui
Serrure	Oui
Pieds réglables en hauteur	2
Matériau pieds réglables en hauteur	Acier inox